CDR-100型 カードディスペンサー

CDR-100 CARD DISPENSER

ロータリー式の
連続吸着取り出し
高速かつワークに
やさしい引抜きを実現

特長

ロータリー式の吸着取り出し

① 従来の装置では垂直方向にワークを引き抜く機構によりワーク間に真空が発生する為、ワーク同士が密着し、取り出しが安定しなかった。
ロータリー式にする事でワーク間に空気層を作り、引き離す事が可能になる為、従来の装置よりも取り出しの確実性が向上しました。

② ロータリー式で表面を滑るように引き抜くことで、分離爪による損傷を軽減しました。

③ 従来の装置は往復運動の為、運転速度に限りがありましたが、ロータリー式の連続運動機構を採用する事で更なる高速化を実現しました。（能力 300 ヶ / 分）

④ エンコーダーを利用する事で、吸着アームの旋回とコンベアの搬送、それぞれのタイミングを同期させることが出来る為、ワークを一定の位置に確実に投入します。

仕様

装置能力	300ヶ／分（MAX）
ワーク仕様	（サイズ）幅　30 ～ 100 mm、長さ　30 ～ 100 mm （品種）板状乾燥剤、プラスティックカード、軟質なカード類　※1
電源	3 φ AC200V 50/60Hz 1.5kVA
エアー源	0.5MPa 220 リットル /min(ANR) ドライエアー
外形寸法	1178 mm (W) × 893 mm (H) × 1579 mm (D)
質量	約 110kg（下図の外形図に示す構成の場合の参考質量）

※1．旋回方式による引抜きを採用している為、大きな引抜きストロークを要するトレー等は対象外となります。

概略図

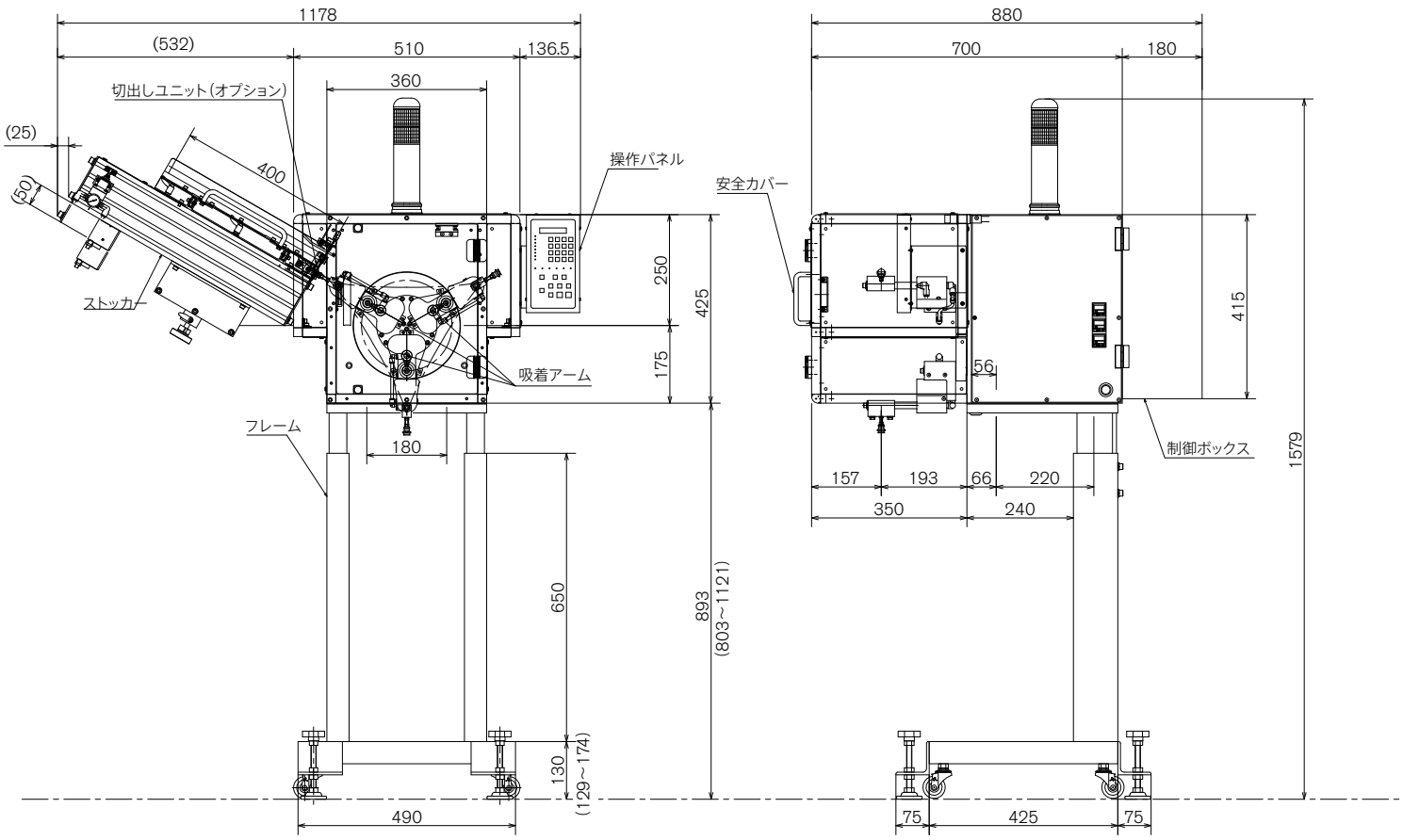

株式会社 三橋製作所

□本社　〒615-0082 京都市右京区山ノ内赤山町 1 番地
Tel (075)316-3300 ＜営業＞　Fax (075)313-7595

□東京営業所　〒111-0043 東京都台東区駒形 2-4-11 ヨシクニ駒形ビル 9 階
Tel (03)3847-9751　Fax (03)3847-9753

□九州営業所　〒816-0906 福岡県大野城市中1-5-3 オフィスパレア中 II　D棟3号室
Tel (092)476-3800　Fax (092)476-3801

□HEAD OFFICE
1 Sekizan-cho Yamanouchi Ukyo-ku, Kyoto 615-0082, Japan
Tel (075)316-3300　Fax (075)313-7595

MITSUHASHI CORPORATION

手にかわる“手”を。

https://www.mitsuhashi-corp.co.jp

製品改良の為、お断りなしに仕様を変更する場合がありますのでご了承ください。