ACサーボ型 LPC ウェブガイドシステム

AC SERVO SERIES LPC WEB GUIDE SYSTEM

高精度、高速な応答性の用途に最適

概要

○ LPC 制御装置 AC サーボシリーズは、駆動機（アクチェータ）に AC サーボモータを採用し、より高精度・高応答のウェブ制御を実現します。

○高精度が要求される巻出機，巻取機，コーター，ラミネータ等の加工機ラインにおける蛇行修正に最適です。またクリーンルーム内の装置にも適用できます。

特長

○**高速・高応答性**

AC サーボモータは回転子にマグネットがないため、ローターのイナーシャが小さくパワーレートに優れています。このため、高速応答性があり、高精度な蛇行修正が可能です。

○**ブラシレス化によるメンテナンスフリー**

ブラシ等の磨耗部品がなく、保守・点検が不要です。このため、クリーンルームに適用できます。

○**保護機能の充実**

サーボアンプには数々の保護機能があり、安全に使用できます。保護機能として過電流保護・過負荷保護・モータ加熱保護等の機能があります。

駆動機　アクチェータ

仕様

	PDS-610 アクチェータ	PDS-400 アクチェータ	PDS-1000 アクチェータ
許容推力　N	490	196	9800
ストローク　mm	100	50	180
駆動速度　mm/sec	50 (MAX)	25 (MAX)	25 (MAX)
AC サーボモータ　W	100	50	750
質量　kg	18	6	94

外系図・名称

PDS-610 アクチェータ

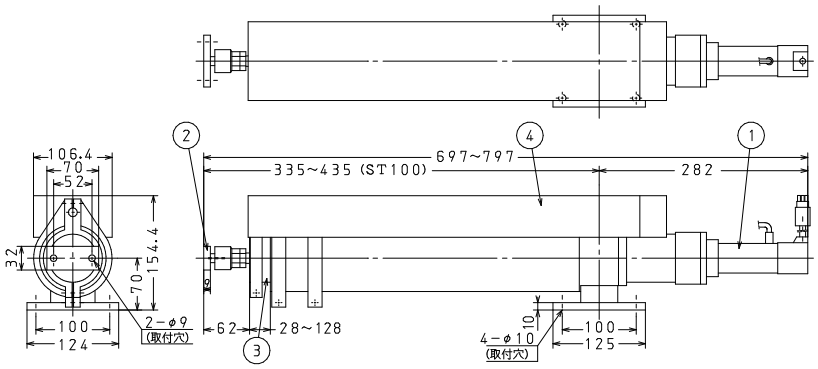

① AC サーボモータ
② コネクタ
③ スライドユニット
④ スイッチユニット

PDS-400 アクチェータ

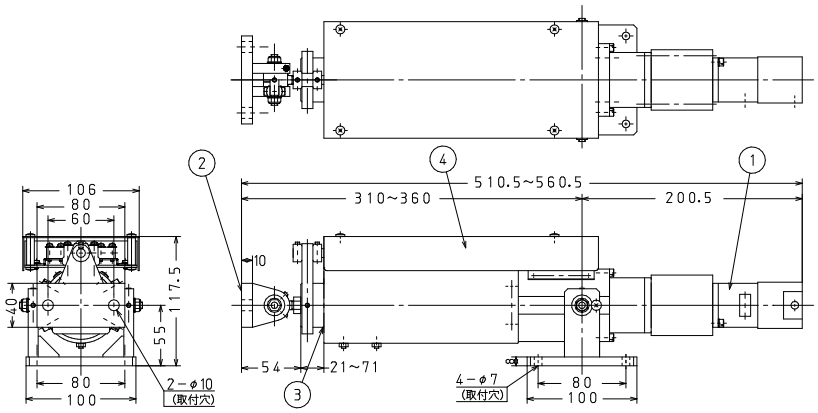

① AC サーボモータ
② コネクタ
③ スライドユニット
④ スイッチユニット

PDS-1000 アクチェータ

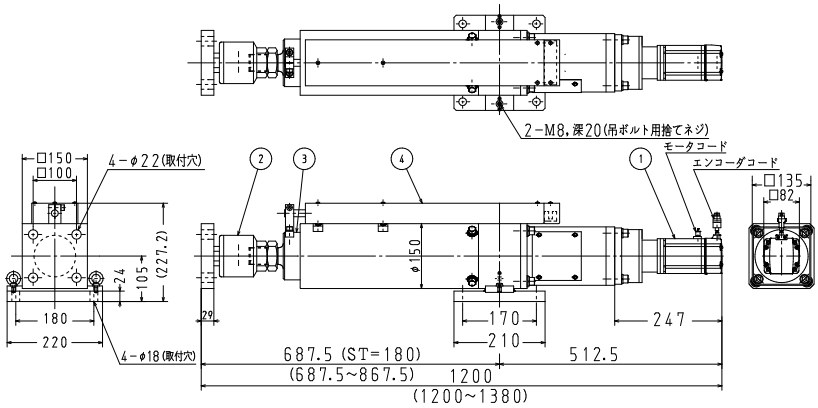

① AC サーボモータ
② コネクタ
③ スライドユニット
④ スイッチユニット

ロールガイダー　エンドピボット式

仕様

	MRS-210 ロールガイダー
修正速度　mm/sec	10 (MAX)
制御量　最大　mm	± 85
シート速度　m/min	200 (MAX)
シート張力　N	980 (MAX)
AC サーボモータ	50W
ロール面長　mm	440 ~ 2500
ロール径　mm	φ 100 (標準)
ロールスパン　mm	150 ~ 400

外系図・名称

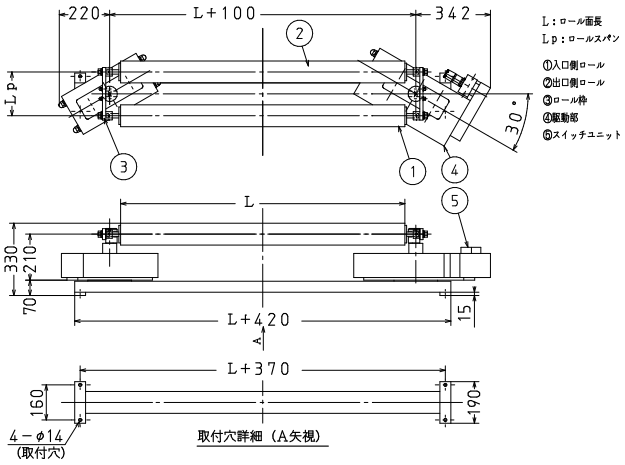

ロールガイダー　オフセット式

仕様

	PGS-400 ロールガイダー	PGS-701 ロールガイダー
修正速度　mm/sec [ロールスパン]	28 (MAX)　[100mm 時]	7 (MAX)　[300mm 時]
制御量　最大　mm [ロールスパン]	± 25　[100mm 時]	± 25　[300mm 時]
シート速度　m/min	300 (MAX)	150 (MAX)
シート張力　N	490 (MAX)	図 1 参照
AC サーボモータ　W	50W	50W
ロール面長　mm	600 ～ 1600	300 ～ 600
ロール径　mm	φ 100 (標準)	φ 78 (標準)
ロールスパン　mm	200 ～ 400	180 ～ 400

外系図・名称

PGS-400 ロールガイダー

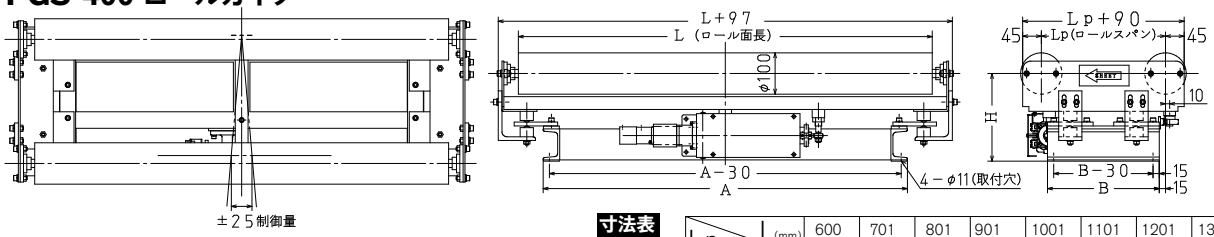

寸法表

Lp(mm) ＼ L(mm)	600 ~700	701 ~800	801 ~900	901 ~1000	1001 ~1100	1101 ~1200	1201 ~1300	1301 ~1400	1401 ~1500	1501 ~1600
200~249	A=L-120 B=Lp-100 H=230	A=L-120 B=Lp-30 H=210	A=680 B=Lp-30 H=240							
250~299				A=880 B=Lp-30 H=240						
300~349						A=1030 B=Lp-30 H=240				
350~399									A=880 B=Lp-30 H=240	
400										

PGS-701 ロールガイダー

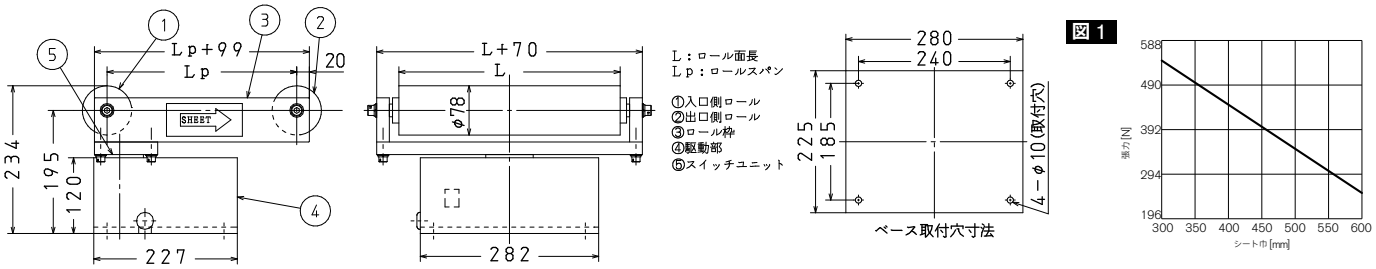

アンプ

仕様

	PW-800 □	PW-1000 アンプ
電源	PCS-1000 より供給 (単相 AC85 ～ 264V フリー電源　50/60Hz)	PCS-1000 より供給 (単相 AC85 ～ 264V フリー電源　50/60Hz)
質量	約 1.8kg	約 5kg
センサー入力		2 系統（異型式混在可） 外部アナログ入力
使用環境	0 ℃～ 40℃（湿度 80%RH 以下）	0 ℃～ 40℃（湿度 80%RH 以下）
外形	幅 182 ×高 113 ×奥 120mm	幅 270 ×高 164 ×奥 224mm

※ 1　□ には検出器記号 R、T、U が入ります。適合表を参照して下さい。

外系図・名称

PW-800 アンプ

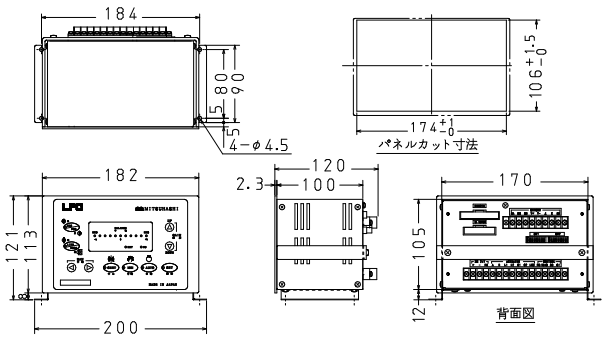

PW-1000 アンプ

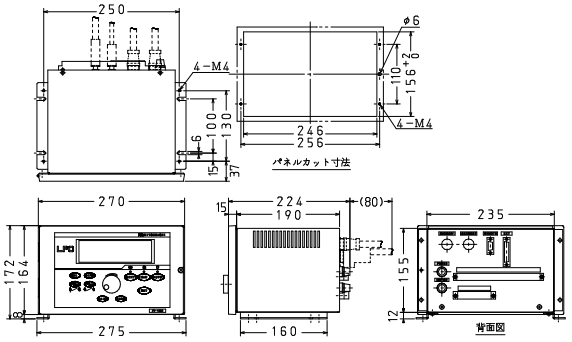

ドライバ

仕様

	PCS-1000-05	PCS-1000-10	PCS-1000-20	PCS-1000-70
定格出力	50W	100W	200W	750W
消費電力	1KVA	1KVA	1.2KVA	1.5KVA
電源	3 相 AC200V　50/60Hz			
質量	約 5kg			
使用環境	0℃～ 40℃（湿度 80%RH 以下）			
外形	幅 235 ×高 250 ×奥 172mm			

外系図・名称

PCS-1000-05, -10, -20 ドライバ

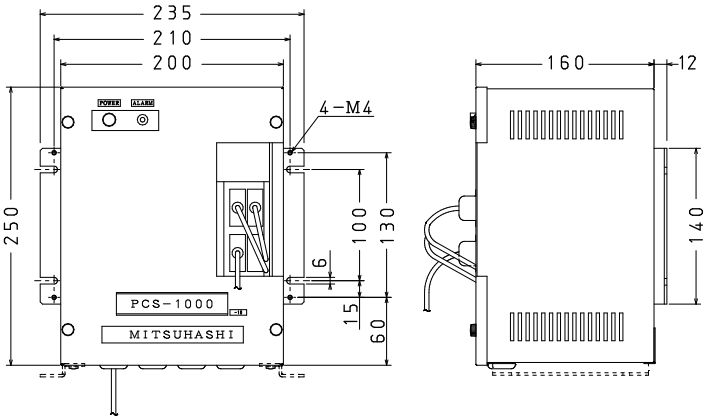

PCS-1000-70 ドライバ

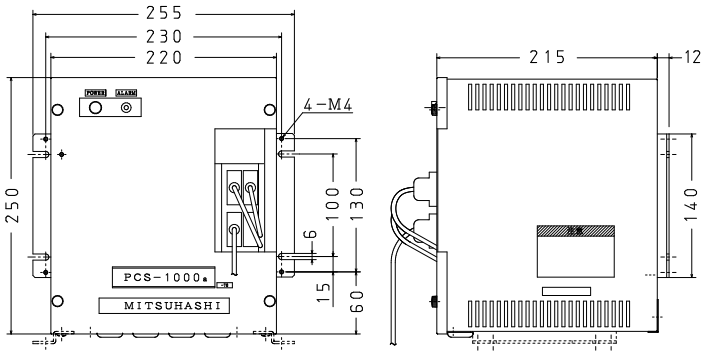

LPC 組み合わせ

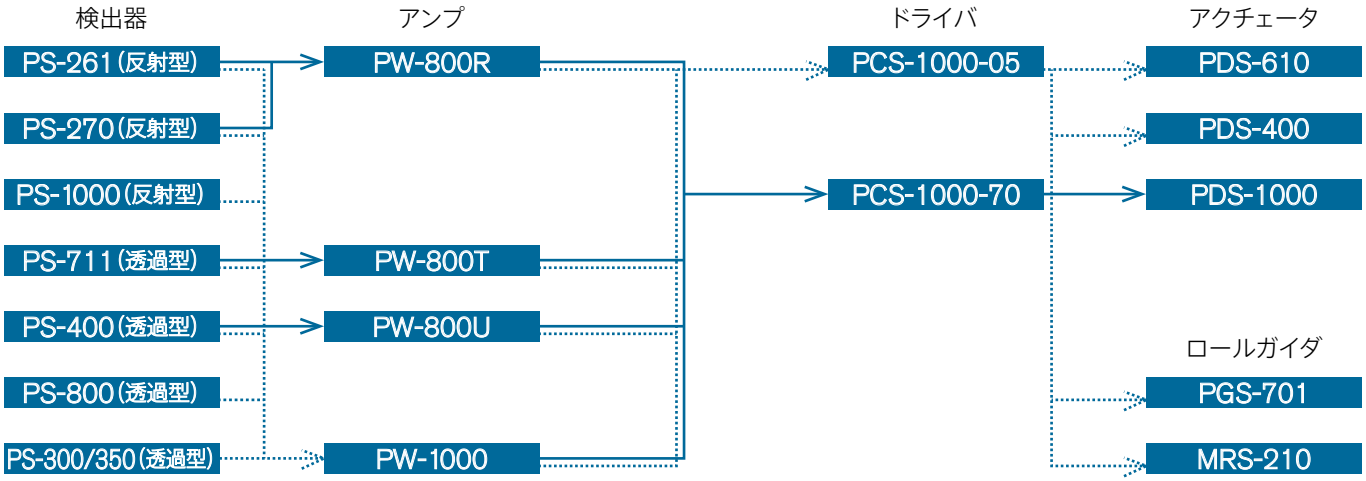

株式会社 三橋製作所

□本社　〒 615-0082 京都市右京区山ノ内赤山町 1 番地
Tel (075)316-3300 ＜営業＞　Fax (075)313-7595

□東京営業所　〒 111-0043 東京都台東区駒形 2-4-11 ヨシクニ駒形ビル 9 階
Tel (03)3847-9751　Fax (03)3847-9753

□九州営業所　〒 816-0906 福岡県大野城市中1-5-3 オフィスパレア中 II　D 棟 3 号室
Tel (092)476-3800　Fax (092)476-3801

□HEAD OFFICE
1 Sekizan-cho Yamanouchi Ukyo-ku, Kyoto 615-0082, Japan
Tel (075)316-3300　Fax (075)313-7595

MITSUHASHI CORPORATION

手にかわる“手”を。

https://www.mitsuhashi-corp.co.jp

製品改良の為、お断りなしに仕様を変更する場合がありますのでご了承ください。