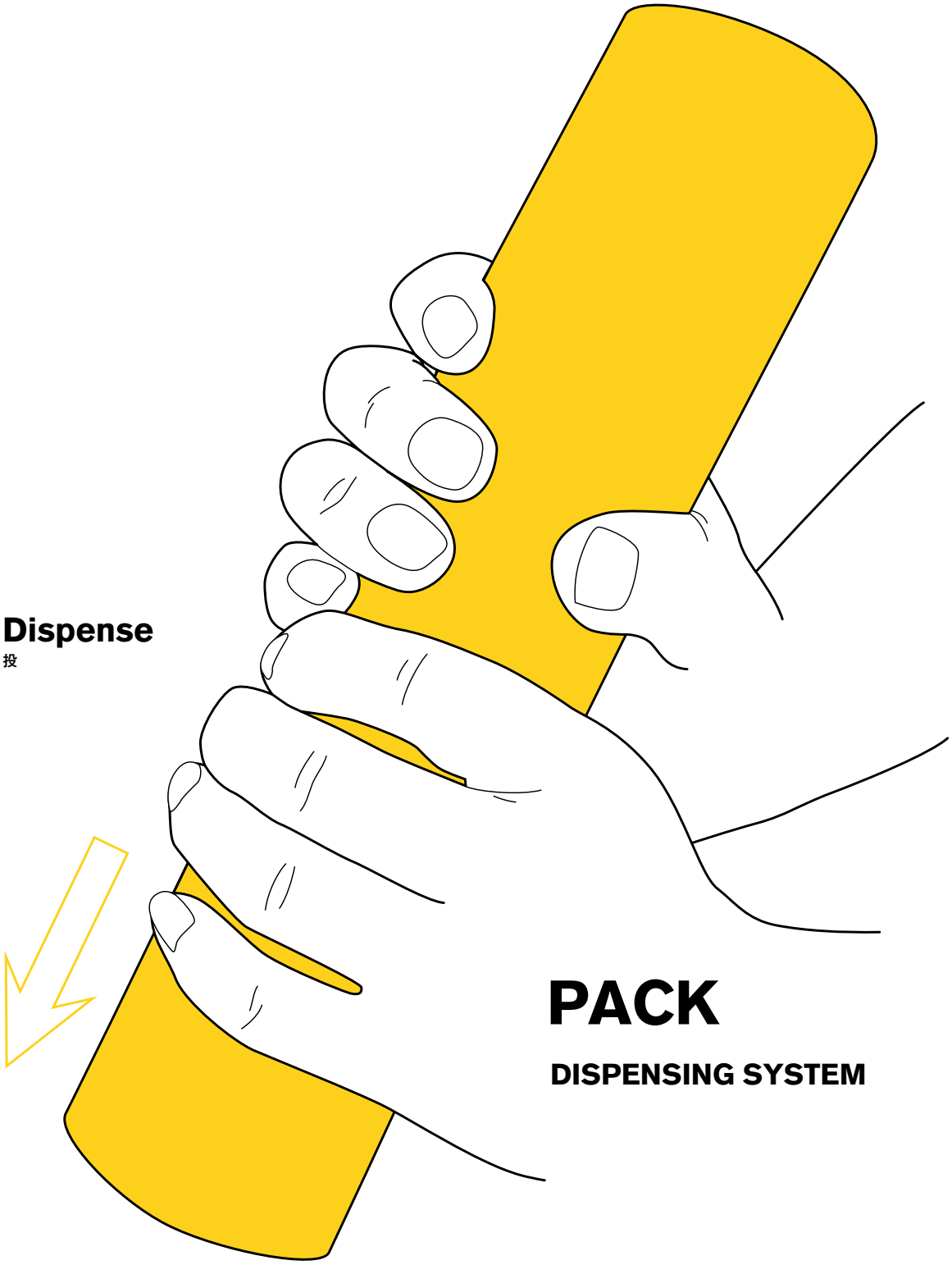

PACK

DISPENSING SYSTEM

PACK DISPENSING SYSTEM

用最佳方法自动处理小包、卡片等
值得信赖的「投放」伙伴

快速、准确地运作方式

自 1971 年开发成功小袋自动投入机（SDM 系列）进入食品行业以来，我们把繁琐复杂的小袋投放从手动作业中解放。多年以来我们致力于开发省力化，合理化，高速化的投放系统。在小袋的制造过程中，通过使用折叠装箱机可将一定数量连包状的小袋进行叠袋装箱，或由收卷机进行收卷。此后，连包状的小袋通过使用小袋自动投入机进行投放，可实现整个工厂制造工艺的自动化，效率化及卫生化。

POUCH DISPENSER
KD Series 小袋投入机

· KD-820　· KD-1020
· KD-920　· KD-4010

KD-820

将连包小袋快速・准确地投入

小袋投入机是将连包小袋每个按照一定的袋长切下（也可多带连包切下），并准确地投在包装机的输送带上的机器。如果要追踪包装机的速度变化既可使用定位投入装置。无论包装机的速度如何变化，投包仍可投在需要的位置。较重的小袋可使用辅助投入装置。对颗粒较细或较轻的小袋，为确实地测定袋长可使用振动器等丰富的供选部件。

丰富的选购部件

・搭载 AC 伺服马达驱动的吸着投入装置，精度高，噪音小。
・中间池装置：用于较重小袋，辅助定量输送装置进行送袋
・震动装置：辅助袋长检测器检测内容物为细小颗粒的震动装置，等

〈小袋种类〉	〈商品名〉	〈链接机械〉
干燥剂 脱氧剂	糖果 海苔 生鲜食品 其他食品	卧式包装机
汤料 调味料	方便面	立式包装机
糖浆	糖果	
酱包	食品	装箱机
刀，叉子		

说明图
与卧式包装机的链接

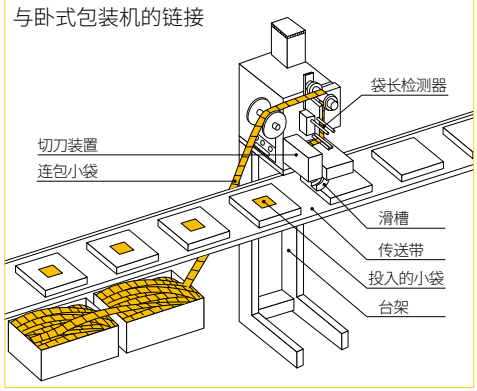

与立式包装机的链接

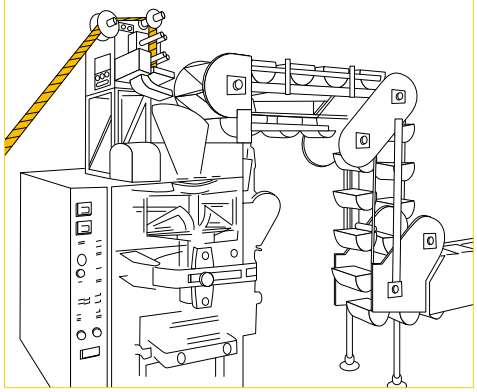

POUCH CUTTER
KS Series 切袋机

· KS-810
· KS-5000

KS-810

将连包小袋快速准确的切断

切袋机是将连包小袋做切口处理后，每个按照一定的袋长切下的装置。并有缝纫点处理装置可由您选择。如果配合小袋装箱机可以使这个小袋包装流水线自动化。

POUCH LOADER
KE Series 箱詰機

· KE-1010X · KE-891
· KE-354

KE-1010X

将连包小袋快速准确的装箱

小袋叠袋机（或称整列机）可接 3 边封，4 边封的小袋充填机，将连包小袋安一定的个数 整列叠放在箱子里（有时为纸板箱）的机器。与小袋自动投包机以上下流程配合使用时，真正达到省人化的系统。

多连型等特殊要求也可设计制作

＜装箱小袋＞	＜连接包装机＞
干燥剂 脱氧剂	高速三边封 充填机 高速液体三边封 充填机 四边封充填机 背封充填机
汤包 调味包 液体包	
砂糖包 粘体包	

与中低速三边封充填机连接

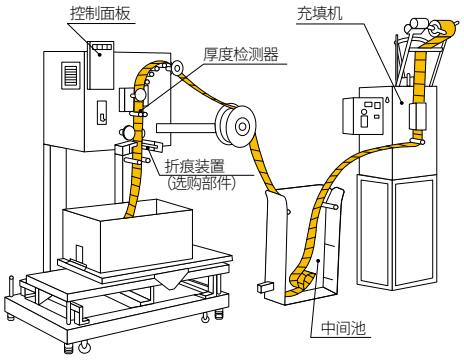

与高速三边封充填机连接

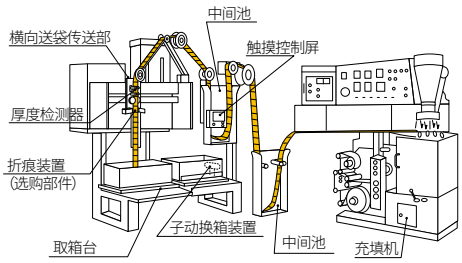

POUCH WINDER
FW Series 小袋收卷机

· FW-1000
· FW-2000

FW-1000

将连包小袋快速准确的收卷

小袋收卷机可接 3 边封，4 边封的小袋充填机，将较小较轻的连包小袋按一定的个数收卷在一个或多个轮圈上的机器。与小袋自动投包机以上下流程配合使用时，真正达到省人化的系统。

多连型等特殊要求也可为设计制作。

＜装箱小袋＞	＜连接包装机＞
干燥剂 脱氧剂	高速三边封 充填机 高速液体三边封 充填机 四边封充填机 背封充填机
汤包 调味包 液体包	
砂糖包 粘体包	

三边封充填机的连接

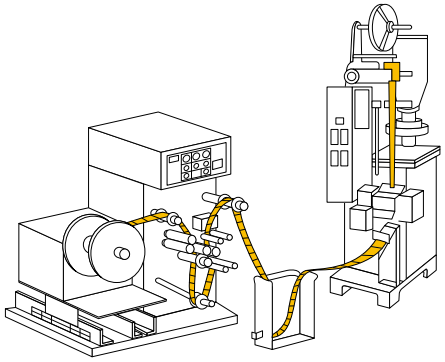

高速三边封充填机的连接

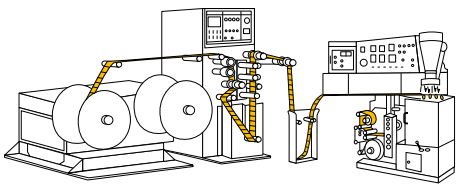

POUCH STOCKER
CS Series 小袋整列装箱机

CS-150W

· CS-150W

将单包小袋快速准确的整列装箱

小袋单包装箱机是连接高速液体充填机，将已切下的单包或 2 连，多连小袋按一定的个数，由输送带搬送在箱子（有时为纸板箱）的上方使小袋以水平方式落在在收纳箱子里的机器。

- 定位装置投入部分采用 AC 伺服马达驱动叶片门的方式。静音且高速。可设定放入箱内的计数，达到要求数时可自动切换空箱。操作简单。
- 小袋投入口设有安全罩。使用安全。
- 有效利用空间。结构小巧。

CARD DISPENSER
CD Series 卡片投入机

CD-820

· CD-820
· CD-870
· CD-920

将卡片快速准确的投入

卡片投入机是将各种卡片，垫纸，托盘，盖子等定位投在输送带上的机器。驱动装置采用我公司独自凸轮机构，使得投入动作安定性提高。追求小型，轻量化，操作及性能优良的卡片自动投入机。

MITSUHASHI CORPORATION

提供代替手的“手”。

www.mitsuhashi-corp.co.jp

株式会社 三橋製作所

□ 本社　〒 615-0082 京都市右京区山ノ内赤山町 1 番地
Tel (075)316-3300 ＜営業＞　Fax (075)313-7595

□ 東京営業所　〒 111-0043 東京都台東区駒形 2-4-11 ヨシクニ駒形ビル 9 階
Tel (03)3847-9751　Fax (03)3847-9753

□ 九州営業所　〒 812-0016 福岡市博多区博多駅南 4-2-10 南近代ビル 6 階
Tel (092)476-3800　Fax (092)476-3801

□ HEAD OFFICE
1 Sekizan-cho Yamanouchi Ukyo-ku, Kyoto 615-0082, Japan
Tel (075)316-3300　Fax (075)313-7595

如果产品有所改良及变更、恕不另行通知

P-001C
200915SK