KDM-100 パウチディスペンサー

KDM-100 POUCH DISPENSER

スリムタイプ

特長

○スリム化により設置スペースが弊社従来装置の約 2/3 になりました。
○複数台設置による多品種パウチの投入、バックアップ機として使用するラインの短縮化。
○カッターユニット改良により、カッター刃交換時の取付再現性が大幅に向上しました。
○ KK オプションを使用すると、包装機のライン速度と同期投入が可能です。

仕様

投入能力	250 ヶ／分（MAX）　※袋長 50mm 時 ※袋長ピッチが長くなるほど能力は減少します。 また包材や内容物の条件により最大能力は変動します。
パウチ仕様	幅　100mm（MAX）、長さ　130mm（MAX）、厚み　10mm（MAX）
外形寸法	190mm（W）× 764mm（H）× 551mm（D）＜本体＞
電源	3 φ AC200V 50/60Hz 1.5kVA
質量	約 20kg
エアー源	0.5MPa 5L/min(ANR)

概略図

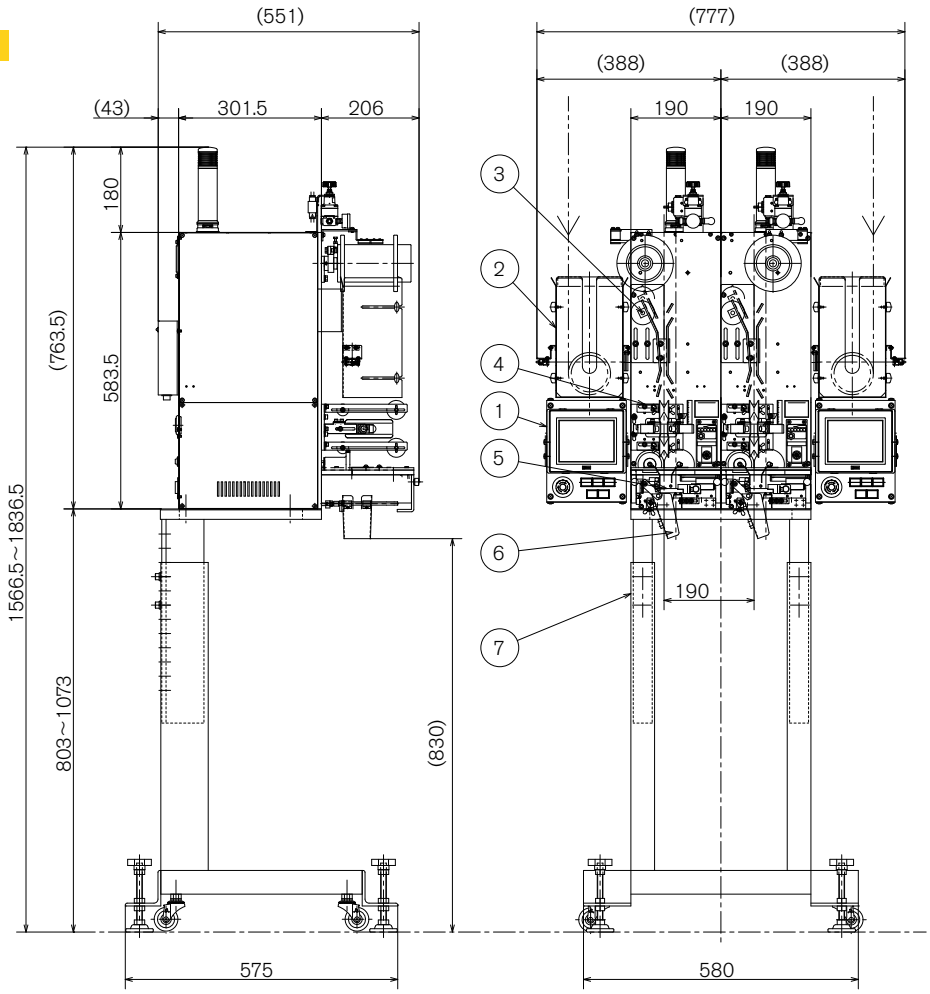

1. タッチパネル操作盤（オプション）
2. アキュームボックス
3. ブレーキユニット
4. 非接触ピッチ測定ユニット
5. カッターユニット（片刃駆動）
6. シュート
7. フレーム

株式会社 三橋製作所

□本社　〒615-0082 京都市右京区山ノ内赤山町 1 番地
Tel (075)316-3300 ＜営業＞　Fax (075)313-7595

□東京営業所　〒111-0043 東京都台東区駒形 2-4-11 ヨシクニ駒形ビル 9 階
Tel (03)3847-9751　Fax (03)3847-9753

□九州営業所　〒812-0016 福岡市博多区博多駅南 4-2-10 南近代ビル 6 階
Tel (092)476-3800　Fax (092)476-3801

□HEAD OFFICE
1 Sekizan-cho Yamanouchi Ukyo-ku, Kyoto 615-0082, Japan
Tel +81(0)75-316-3300　Fax +81(0)75-313-7595

MITSUHASHI CORPORATION

www.mitsuhashi-corp.co.jp
info@mitsuhashi-corp.co.jp

製品改良の為、お断りなしに仕様を変更する場合がありますのでご了承ください。